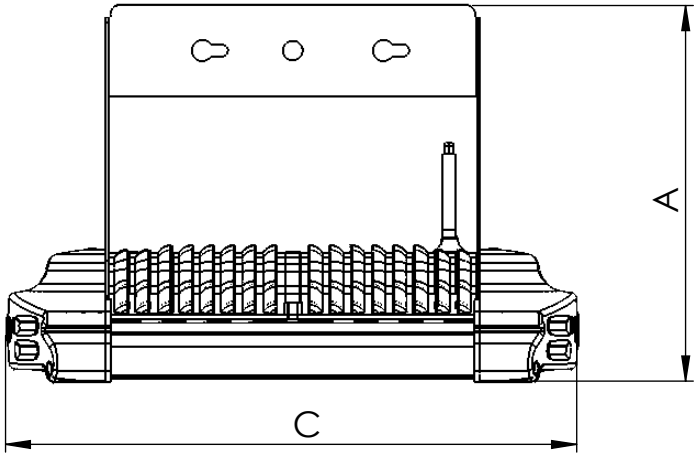

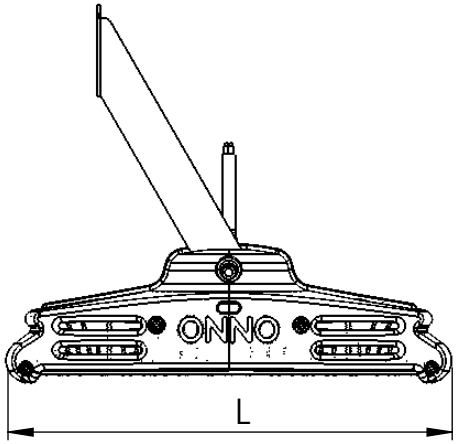

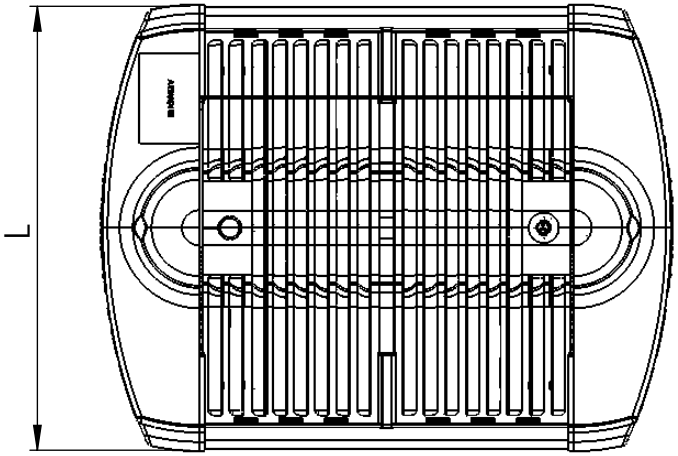

Código: OMFP/248/110/FULL/17600/[K]/03/4/P30/100140
Nome: ONNO MERIDIAN FLOW PROJECTOR
Potência: 110W
Comprimento (C): 378mm
Largura (L): 294mm
Altura (A): 248mm
Fluxo: 17600lm
Cor: Prata (03)
Lente: Assimétrica 100º x 140º (100140)
Difusor: Lente PMMA (4)
Fixação: Suporte Regulável 30º-180º (P30)
Grau de Proteção: IP67
Ambiente: Externo
Temperatura Ambiente Máxima: 60ºC

ONNO

A4